Hipocentrum Koryčany

WRC B, WRC Hobby, HIPO 27. - 28. 6. 2026

Trail - WRC B Amatér, Mládež, SAWRR Amatér, Mládež

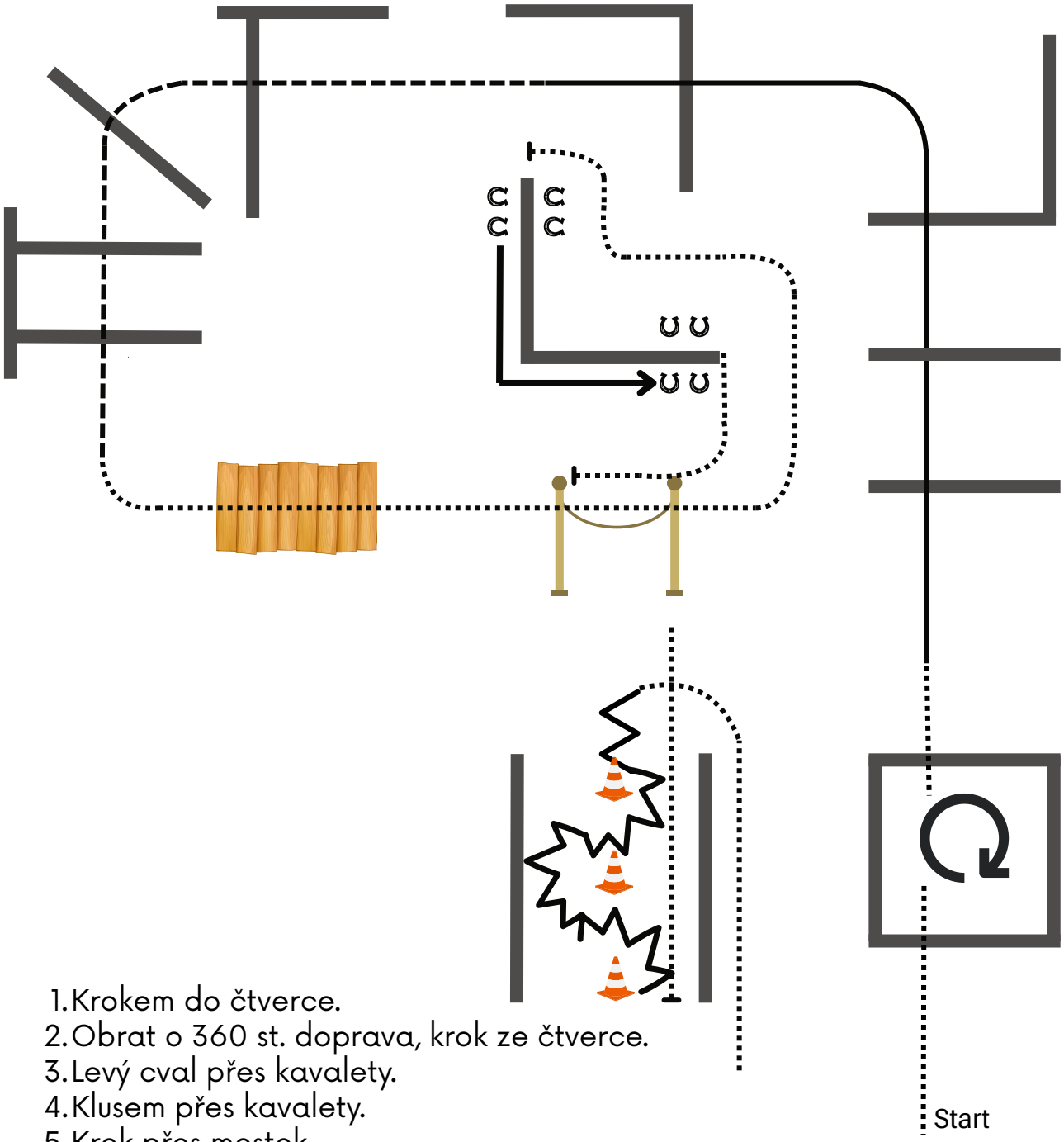

1. Krokem do čtverce.
2. Obrat o 360 st. doprava, krok ze čtverce.
3. Levý cval přes kavalety.
4. Klusem přes kavalety.
5. Krok přes mostek.
6. Krokem dle nákresu, zastavit.
7. Sidepass nad kavaletami.
8. Krokem k brance, branka levou rukou.
9. Krokem do uličky, zacouvat slalom, odchod krokem.